S4V VENTILAÇÃO

VENTILADOR DE EXTRAÇÃO

WF 50



O **WF 50** é um ventilador de exaustão desenvolvido para aplicações que exigem alto desempenho, eficiência energética e operação contínua. Seu conjunto combina elevada capacidade de ventilação com construção robusta, proporcionando confiabilidade e excelente desempenho em diferentes ambientes.

Projetado com polias de alumínio fundido, rolamentos blindados e esticador de correia em estilo automobilístico, o equipamento oferece maior durabilidade e estabilidade durante a operação, reduzindo a necessidade de manutenção.

Sua estrutura monobloco em aço galvanizado proporciona elevada resistência mecânica, enquanto as hélices galvanizadas de alta dureza e as venezianas plásticas removíveis garantem excelente desempenho, facilidade de limpeza e maior vida útil do equipamento.

Disponível com motores monofásicos ou trifásicos, o WF 50 reúne robustez, eficiência e praticidade, tornando-se uma solução confiável para aplicações que demandam ventilação contínua e alto rendimento.

BENEFÍCIOS:

- Alto desempenho e eficiência energética.
- Estrutura monobloco de elevada resistência e durabilidade.
- Polias de alumínio fundido com rolamentos blindados.
- Esticador de correia em estilo automobilístico.
- Hélices galvanizadas de elevada dureza.
- Venezianas plásticas removíveis para facilitar a manutenção.
- Disponível com motores monofásicos ou trifásicos.

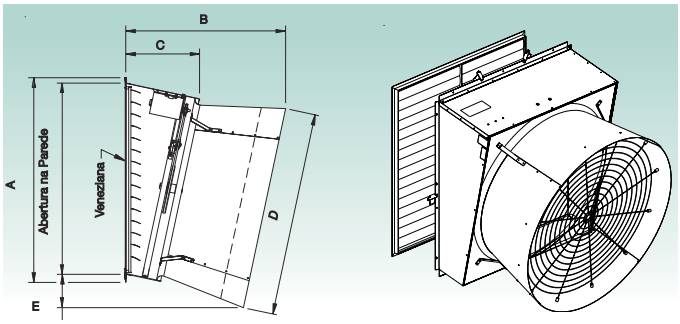

DIMENSSÕES: **WF 50**		
A 1508 mm	**C** 514 mm	**E** 248 mm
B 1181 mm	**D** 1500 mm	
ABERTURA NA PAREDE		
(H) 1429 mm		
(L) 1397 mm		

CONTATOS:

Mariovaldo da Silva	+55 41 99972-4090	mariovaldo@s4v.com.br
Roque Miguel Ansante	+55 11 98259-4375	roque@s4v.com.br
Edson Miguel Hanauer	+55 41 99510-9801	edson@s4v.com.br

Rua O Brasil Para Cristo, 3065
Boqueirão - 81.730-070 - Curitiba - PR

www.s4v.com.br

/S4V Ventilação

S4V VENTILAÇÃO

VENTILADOR DE EXTRAÇÃO

WF 50

Informações de performance:

Exastour de 50", acionado por polia e correria, completo com cone na descarga de ar, grades de proteção e venezianas de plástico na admissão do ar.

PRODUTO	VENEZIANA	MOTOR HP	ROTAÇÕES RPM	0,0" PE m³/h / m³/W	0,05" PE m³/h / m³/W	0,10" PE m³/h / m³/W	0,15" PE m³/h / m³/W	N° DO TESTE BESS LAB
WF501TCP	Plástico	1	500	43155 / 42,6	40606 / 38,2	38057 / 34,2	34660 / 29,7	3148
WF5015TCP	Plástico	1,5	580	47572 / 33,3	45873 / 30,6	43834 / 27,9	41456 / 25,3	3151

OBS: Os valores acima são baseados em procedimentos de performance realizados por "BESS LAB", Universidade de Illinois, de acordo com norma Ashrae 51-1999

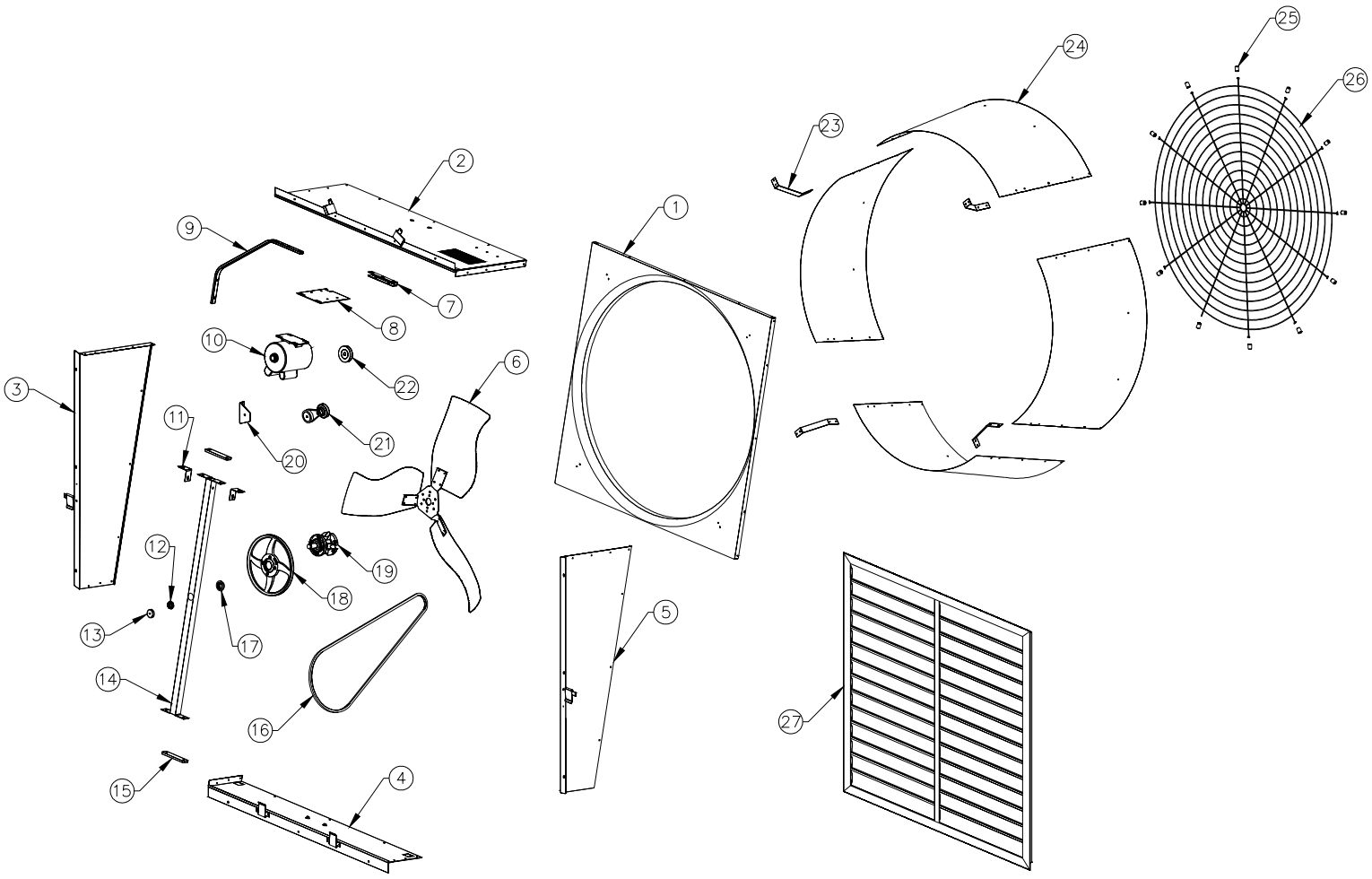

CONTATOS:

Mariovaldo da Silva	+55 41 99972-4090	mariovaldo@s4v.com.br
Roque Miguel Ansante	+55 11 98259-4375	roque@s4v.com.br
Edson Miguel Hanauer	+55 41 99510-9801	edson@s4v.com.br

Rua O Brasil Para Cristo, 3065
Boqueirão - 81.730-070 - Curitiba - PR

www.s4v.com.br

/S4V Ventilação

S4V VENTILAÇÃO

VENTILADOR DE EXTRAÇÃO
WF 50

Item	Cat.No.	Nome/Descrição	Qtd.
1	FH1951	Painel de orifício, galvanizado	1
2	FH2919	Painel superior da carcaça, galvanizado, com presilhas do obturador	1
3	FH2920	Painel lateral esquerdo da carcaça, galvanizado, com presilha do obturador	1
4	FH2918	Painel inferior da carcaça, galvanizado, com presilhas do obturador	1
5	FH2921	Painel lateral direito da carcaça, galvanizado, com presilha do obturador	1
6	FP2548	Conjunto de hélice, 3 pás, aço inoxidável, 25 mm	1
	FP2549	Conjunto de hélice, 3 pás, galvanizado	1
7	FH2429	Suporte da placa de montagem do motor, galvanizado	1
8	FH1933	Placa de montagem para motor NEMA 56	1
9	FH2428	Braço de suporte central para a estrutura, galvanizado	1
10	FH1024*	Motor, 1 HP, 1725 RPM, 56F, monofásico, 120/240 V	1
11	FH1302	Suporte de reforço para a estrutura, galvanizado	2
12	KN1860	Porca sextavada, M12 x 1,0 mm, zincada	1
13	KX1208	Tampa, plástico	1
14	FH1930	Estrutura, galvanizada	1
15	FH1932	Placa espaçadora, plástico	2
16	FH1505	Correia em V, seção A, 87 polegadas (A85), poliéster	1
17	KX1130	Bucha, alumínio	1
18	FH2137*	Suporte da hélice, alumínio	1
19	FP2060	Cubo com rolamento e eixo	1
20	FH2504	Suporte de montagem do tensionador da correia	1
21	FH2418	Tensionador da correia	1
22	FH2138*	Motor Sheave A (polia do motor), com bucha cônica, tipo C [?]	1
23	FH2130	Suporte do cone, tipo GC, galvanizado	4
24	FH4250	Cone de descarga (1 seção), galvanizado	4
25	KX1256	Espaçador 0,32" ID x 3/4" OD x 1,0" comp., nylon preto	12
26	FH2548	Proteção, revestida com PVC	1
27	PZ48 ou GS48	Obturador de 53 7/8 polegadas, totalmente em plástico ou alumínio	1

As peças listadas são para a configuração padrão com motor de 1 HP e outros componentes de acionamento.
Para informações sobre outras peças de reposição, entre em contato com o escritório.

CONTATOS:

Mariovaldo da Silva	+55 41 99972-4090	mariovaldo@s4v.com.br
Roque Miguel Ansante	+55 11 98259-4375	roque@s4v.com.br
Edson Miguel Hanauer	+55 41 99510-9801	edson@s4v.com.br

Rua O Brasil Para Cristo, 3065
Boqueirão - 81.730-070 - Curitiba - PR

www.s4v.com.br

/S4V Ventilação